ALFA 103

Ball Valves PN 10÷40, ANSI 150÷300 (ANSI 600)

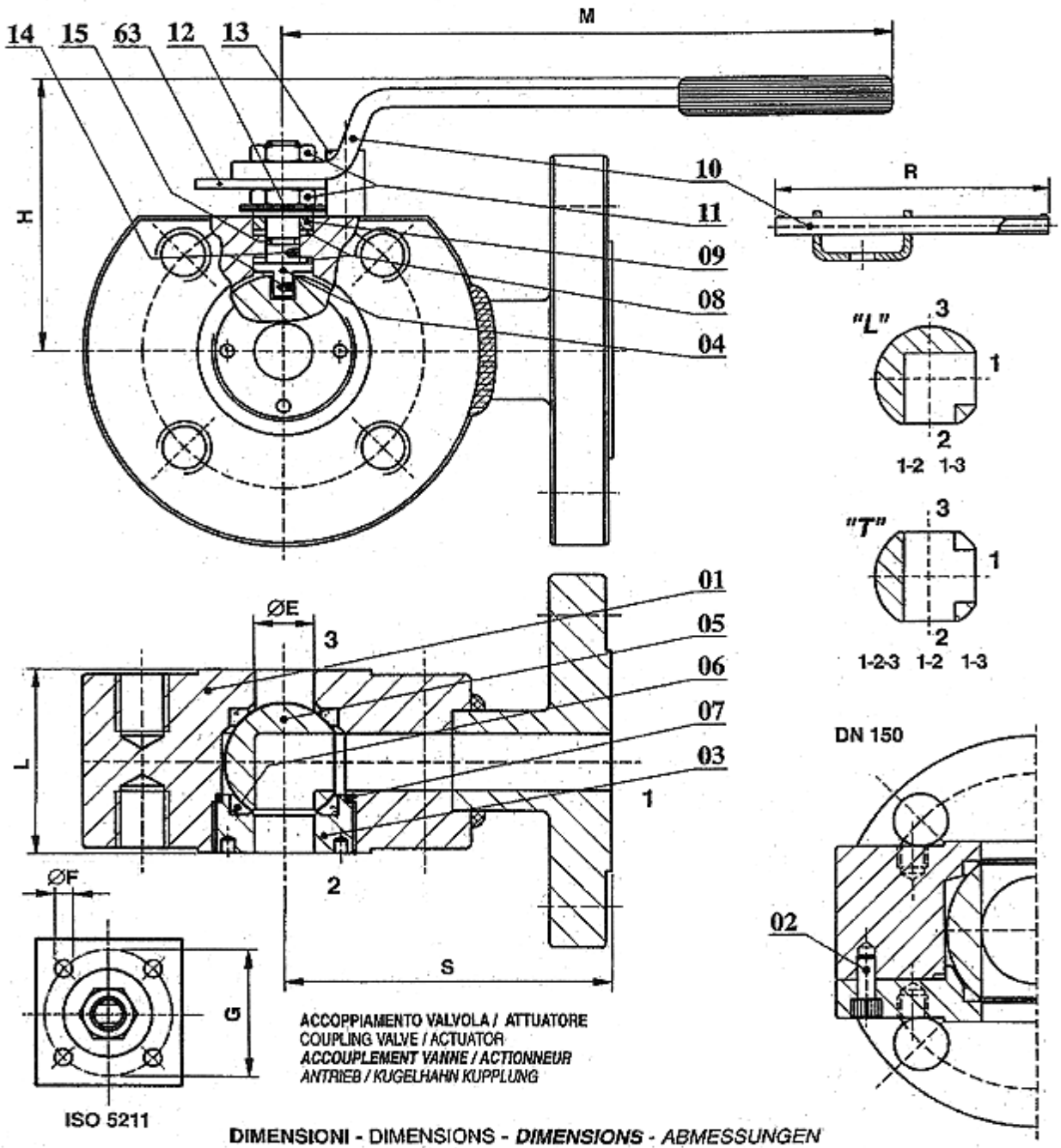

DIMENSIONI - DIMENSIONS - *DIMENSIONS* - *ABMESSUNGEN*

DN	15	20	25	32	40	50	65	80	100	125	150
Ø"	1/2"	3/4"	1"	1¼"	1½"	2"	2½"	3"	4"	5"	6"
ØE	10	14	19	24	34	43	60	70	84	110	140
L	50	50	50	60	70	100	115	130	150	185	300
S	85	90	90	105	120	130	150	175	185	200	215
M / R	145 / —	145 / —	180 / —	180 / —	275 / —	275 / —	380 / —	380 / —	440 / 500	440 / 500	— / 800
H	64	66	85	90	118	126	139	144	195	212	265
Kg.	3	4	4.5	6	9	17	22	30	44	65	111
ISO 5211	F03	F03	F03	F03	F05	F05	F07	F07	F10	F10	F14
ØF	M5	M5	M5	M5	M6	M6	M8	M8	M10	M10	M16
G	36	36	36	36	50	50	70	70	102	102	140